2.2　形状および寸法

2.2.1　アンカーボルト・部品の寸法

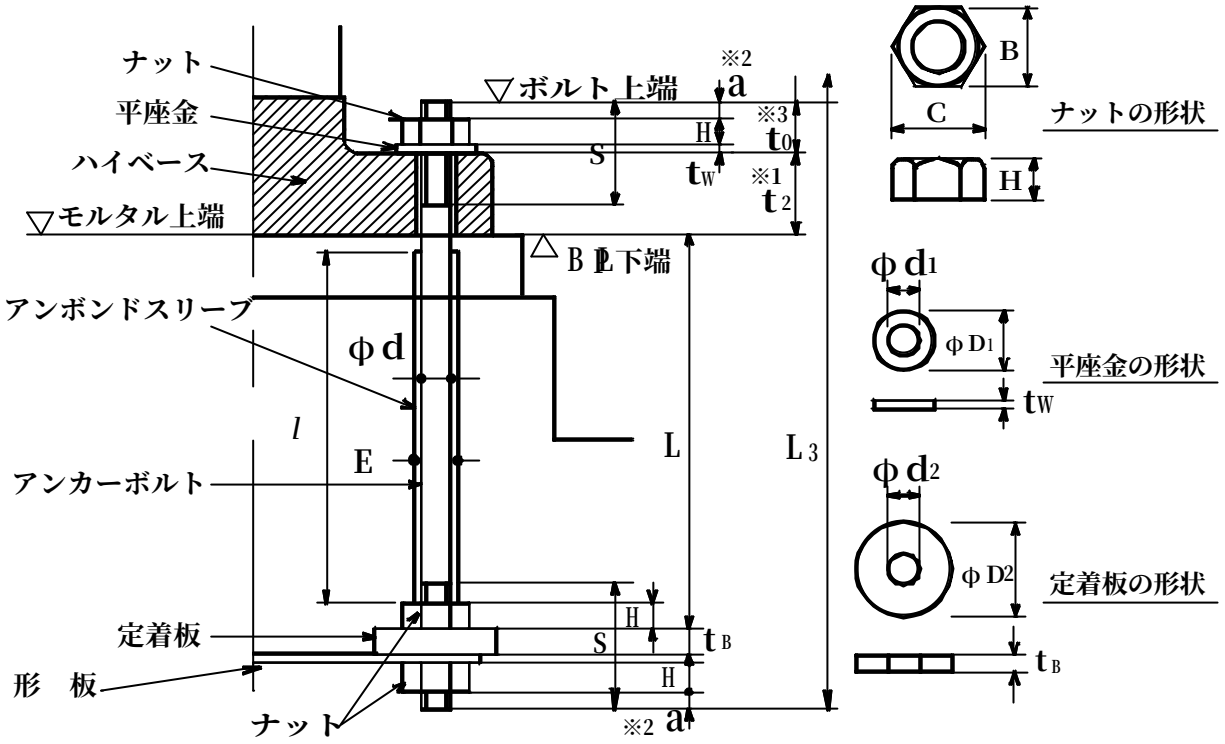

アンカーボルト								アンボンドスリーブ		ナット			平座金			定着板			セット質量
ねじの呼び	軸径	ねじ ピッチ	ねじ 長さ	余長※2	定着長さ	台座上長※3	全長	外径	長さ	高さ	二面幅	対角距離	厚さ	内径	外径	厚さ	内径	外径	
	φd	P	S	a	L	t_0	L_3	E	l	H	B	C	t_W	ϕd_1	ϕD_1	t_B	ϕd_2	ϕD_2	kg
M30	30	3.5	130	13	600	43	800	35	515	24	46	53	6	31	56	16	33	90	24
M42	42	4.5	155	18	840	61	1080	48	745	34	65	75	9	43	78	22	45	120	67

※1　t_2 はハイベース台座厚を示します。2.2.2～2.2.6 項を参照してください。

※2　a 寸法はハイベース台座厚 t_2 によって変動しますが、本数値以上確保してください。

※3　t_0 は、ハイベース台座上からアンカーボルト天端までの最小寸法を示します。

ハイベースのアンカーボルト孔径

ねじの呼び	M30	M42
孔径	36	49